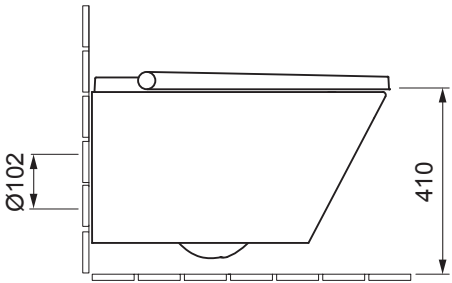
Ø102
410

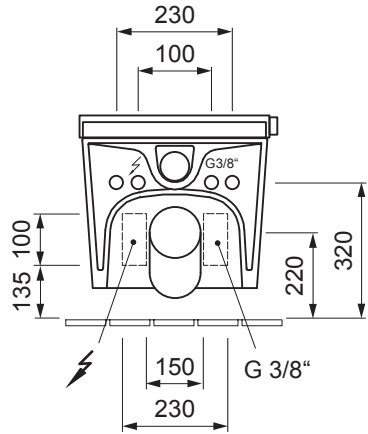
230
100
G3/8"
100
135
220
320
150
230
G 3/8“

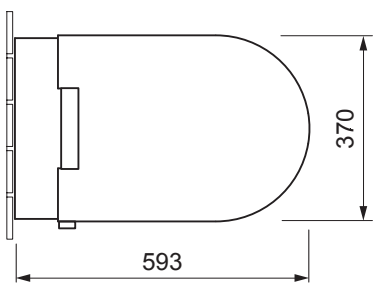
370
593